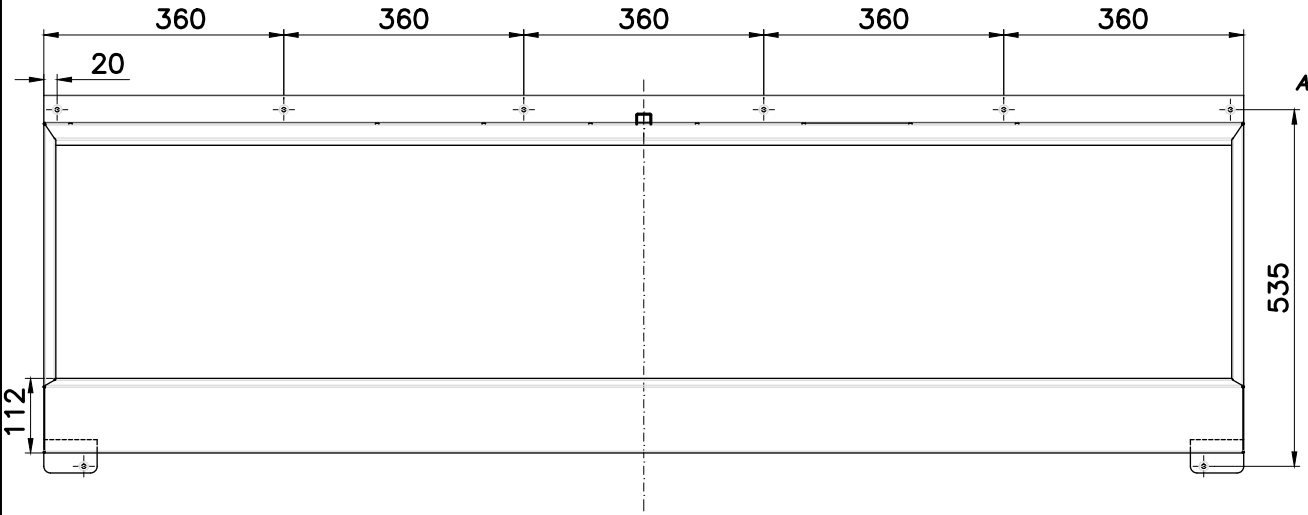

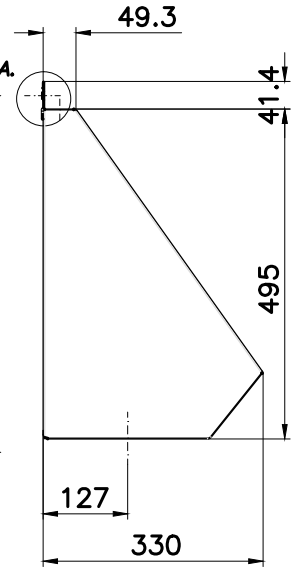

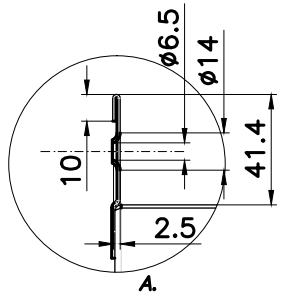

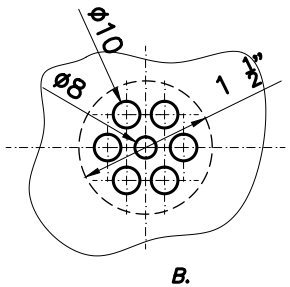

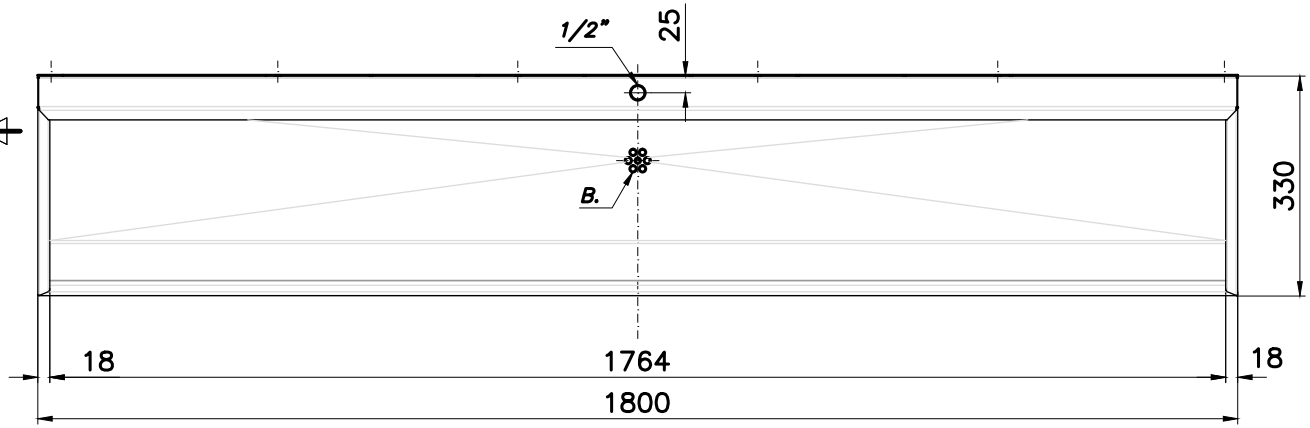

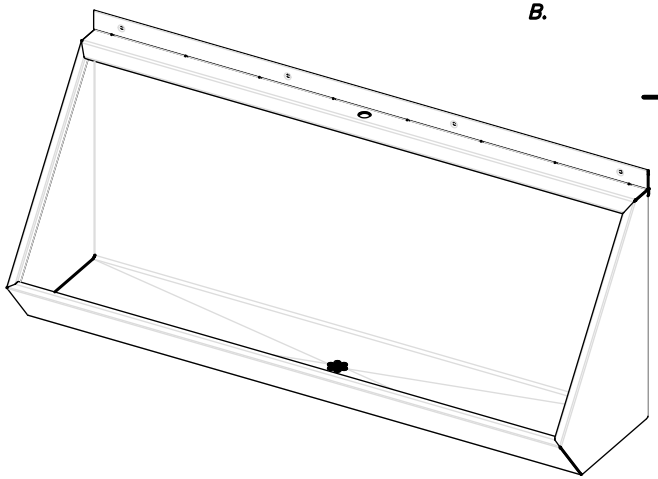

MATERIAL	CALIDAD	e
AC. INOX	AISI 304 sat+PVC	1.25

Rev.	FECHA	COMPROBO	FIRMA	DESCRIPCION
---	---	---		---

MODIFICACIONES Y ADICIONES

	FECHA	NOMBRE	FIRMA
PROYECTÓ	9.02.2004	JACOB Q.	
DIBUJO	9.02.2004	JACOB Q.	
COMPROBÓ	9.02.2004	JACOB Q.	

PORTINOX GRUPO Teka

DEPARTAMENTO: Oficina Técnica de Diseño

PROYECTO: SANITARIOS COLECTIVOS

Escala: s/c

Norma

Urinario Colectivo/ Collective Urinal

1800x495x330

Nº Plano 4.017.001 HOJA: 1/1

Tolerancia General según: ISO 2768-C

Ruta:

A-3

M:\PtxDiseno\INDUSTRIALES\SANITARIOS\URINARIOS\MOD. Colectivos URM\Urinaro colectivo-1800.dwg